Außenleuchte ohne Sensor

L 10

schwarz
EAN 4007841 084752
Art.-Nr. 084752

Max. 15 W

max. 15 W E27

IP44

outdoor light

CE

3 years

manufacturer's warranty

plastic free packaging

energy saving

Funktionsbeschreibung

Nostalgie trifft Neuzeit. Wandleuchte L 10 im nostalgischen Design mit moderner Linienführung. Geeignet für E27-Leuchtmittel nach Wahl (nicht inklusive). Einfache Montage dank weniger Schraubverbindungen. Mit integrierter Reflektorfolie unter dem Deckel für eine optimale Ausleuchtung. Lieferung in plastikfreier Verpackung.

Technische Daten

Abmessungen (L x B x H)	224 x 175 x 242 mm
Mit Leuchtmittel	Nein
Herstellergarantie	3 Jahre
Mit Fernbedienung	Nein
Variante	schwarz
VPE1, EAN	4007841084752
Anwendung, Ort	Außenbereich
Anwendung, Raum	Hauseingang, Hof & Einfahrt, Rund ums Haus, Terrasse / Balkon
Farbe	Schwarz
Inkl. Hausnummernbogen	Nein
Montageort	Wand

Schlagfestigkeit	IK03
Schutzart	IP44
Schutzklasse	II
Umgebungstemperatur	-20 – 40 °C
Werkstoff des Gehäuses	Kunststoff
Werkstoff der Abdeckung	Kunststoff strukturiert
Leistung	15 W
Sockel	E27
Grundlichtfunktion	Nein
Vernetzung	Ja
Vernetzung via	Kabel

Außenleuchte ohne Sensor

L 10

schwarz
EAN 4007841 084752
Art.-Nr. 084752

Maßzeichnung

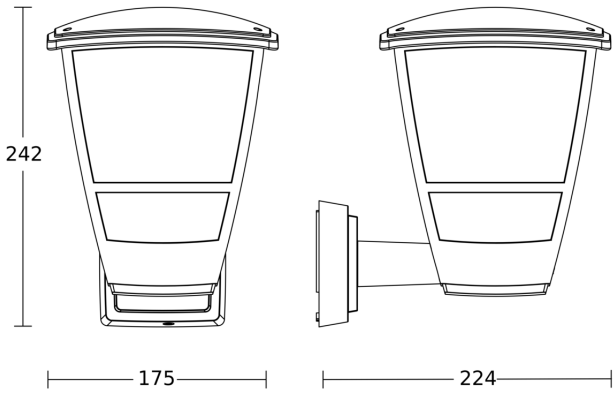

Schaltplan Master

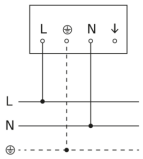

Schaltplan Master-Slave Vernetzung

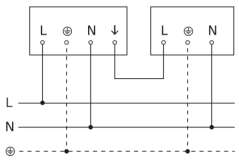
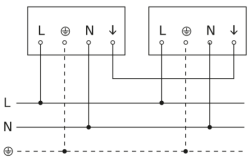
Schaltplan Master-Master Vernetzung