24.01.2022

31321 31322

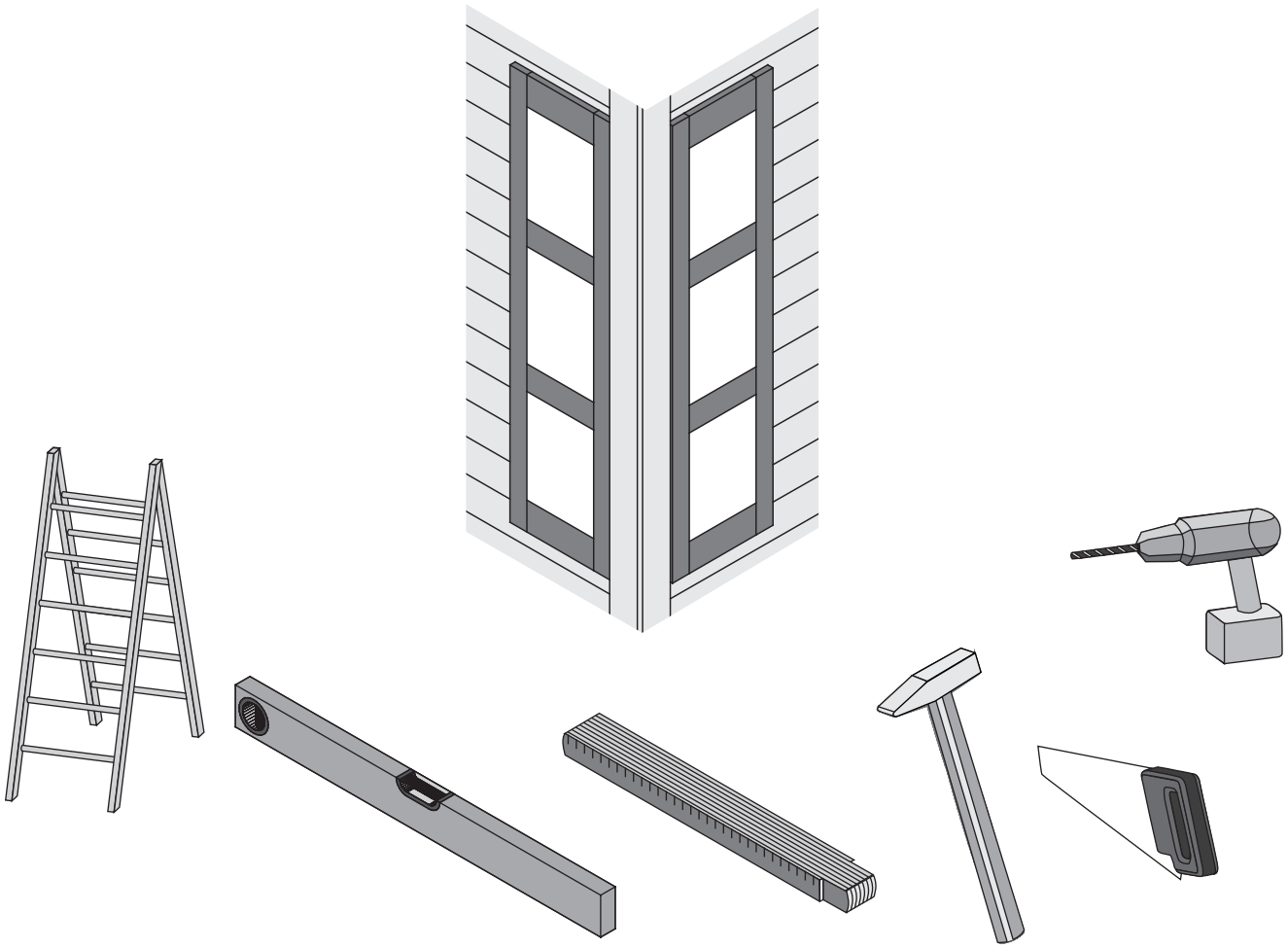

Aufbauanleitung

Building Instructions

notice de montage

montagehandleiding

Montagevejledning

Instrucciones de construcción

Istruzioni per il montaggio

Montážní návod

+49 421 38693 33

Vergleichen Sie zuerst die Material-liste mit Ihrem Paketinhalt! Bitte haben Sie Verständnis, dass Beanstandungen nur im nicht aufgebauten Zustand bearbeitet werden können!

Vergelijk eerst de lijst van materialen met de inhoud van uw pakket! Reclamaties kunnen alleen in behandeling worden genomen zolang de onderdelen nog niet zijn gemonteerd!

Confrontate questa distinta materiali prima con il contenuto del pacchetto! Vi preghiamo di comprendere che eventuali reclami possono essere accolti solo prima del montaggio!

First compare the list of materials with your package contents! Please understand that complaints can be processed in the non-built status only!

Start med at kontrollere materialelisten med indholdet af den leverede pakke! Vi gør venligst opmærksom på at reklamationer kun kan behandles for materialer som ikke er blevet bearbejdet!

Nejprve překontrolujte obsah balení podle materiálového listu! Mějte pochopení pro to, že případnou reklamací se můžeme zabývat pouze tehdy, když díly nebudou smontované! Za pomoci tohoto seznamu můžete jednotlivé díly přiřadit k montážnímu návodu.

Commencez par comparer la liste du matériel avec le contenu de votre paquet! Sachez que nous traitons uniquement les réclamations concernant le matériel à l'état non monté!

En primer lugar, compare la lista de material con el contenido del paquete. Rogamos entienda que las reclamaciones sólo pueden ser tramitadas antes de montar el objeto!

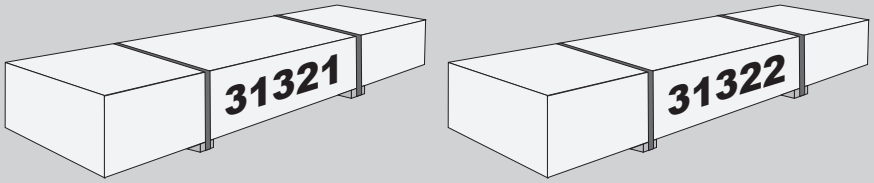

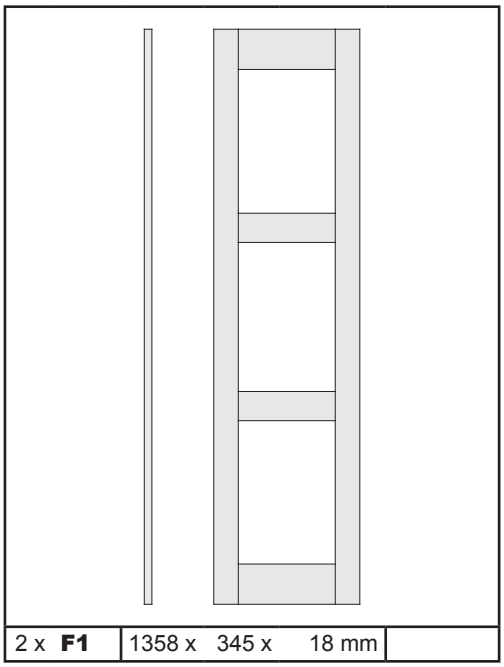

2 x **F1**	1358 x	345 x	18 mm

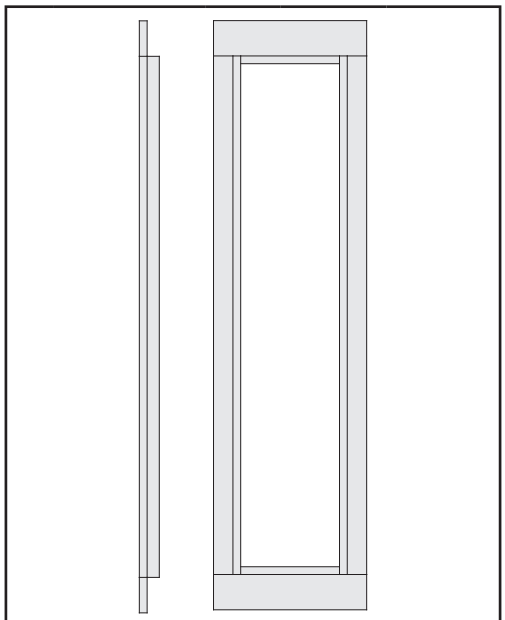

2 x **F2**	1368 x	355 x	46 mm

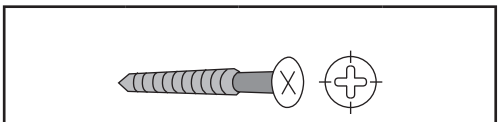

16 x	4 x 60 mm	ID 21207

Einbauposition

installation position

position d'installation

installatie positie

installationsposition

posición de instalación

posizione di installazione

instalační poloha

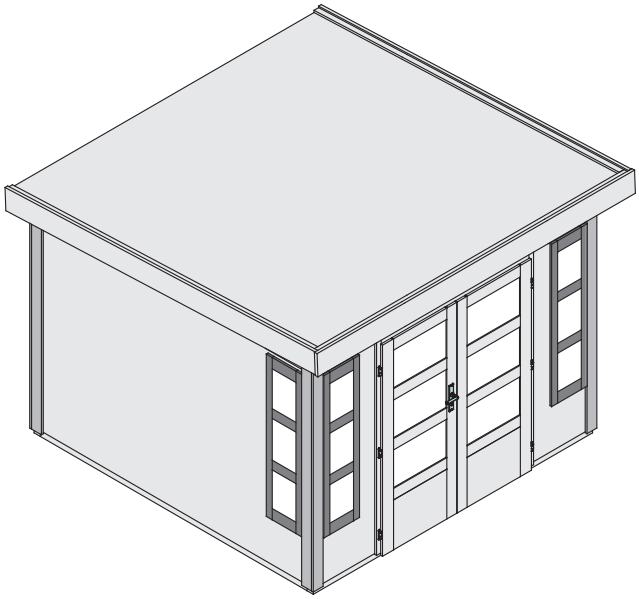

01

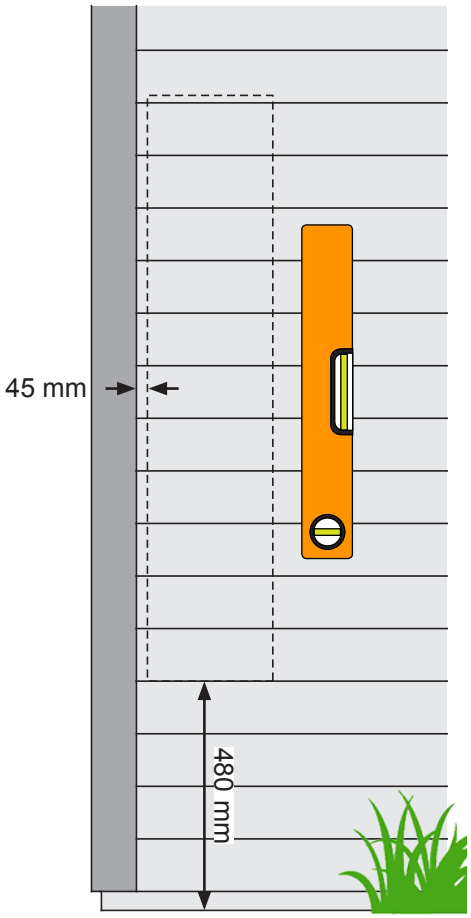

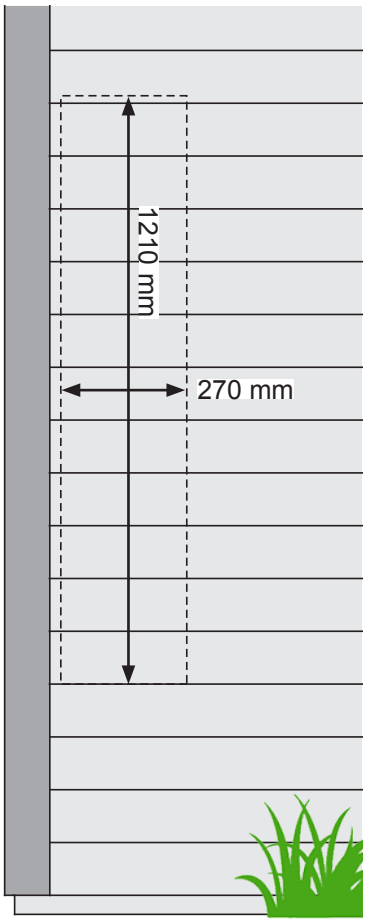

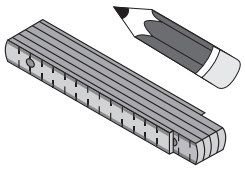

Ausschnitt Fenster
Cutout window
Fenêtre de découpe
Uitgesneden venster
Udskæringsvindue
Ventana de recorte
Finestra di ritaglio
Okno výřezu

02

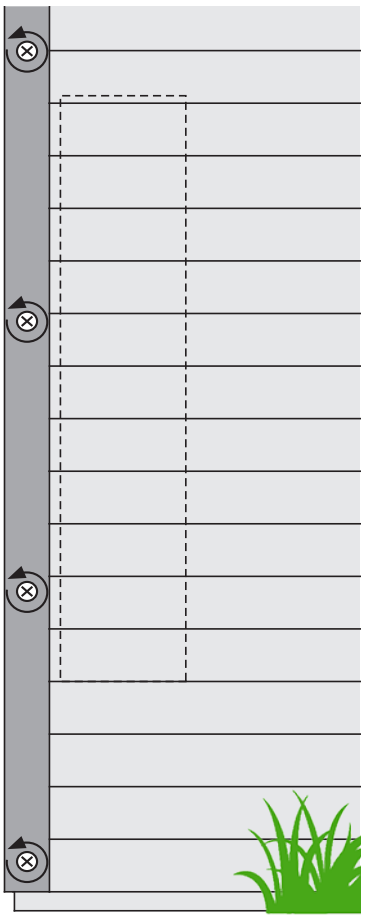

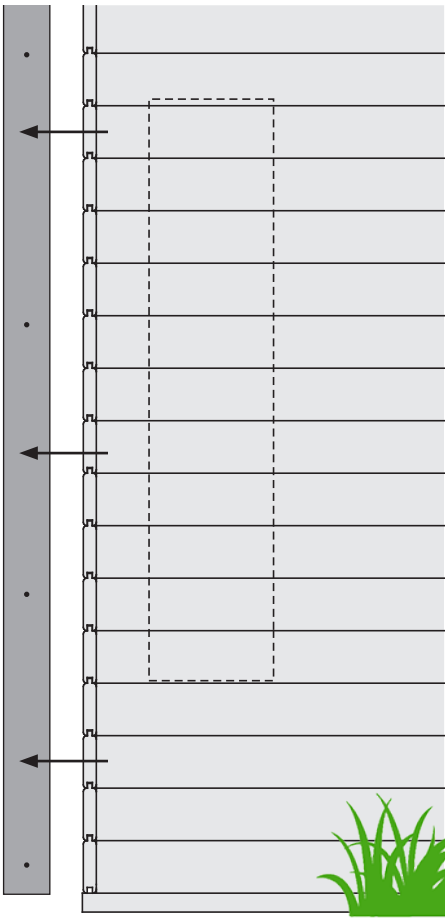

Schrauben lösen
Loosen screws
Desserrez les vis
Draai de schroeven los
Løsn skruerne
Afloje los tornillos
Allentare le viti
Uvolněte šrouby

03

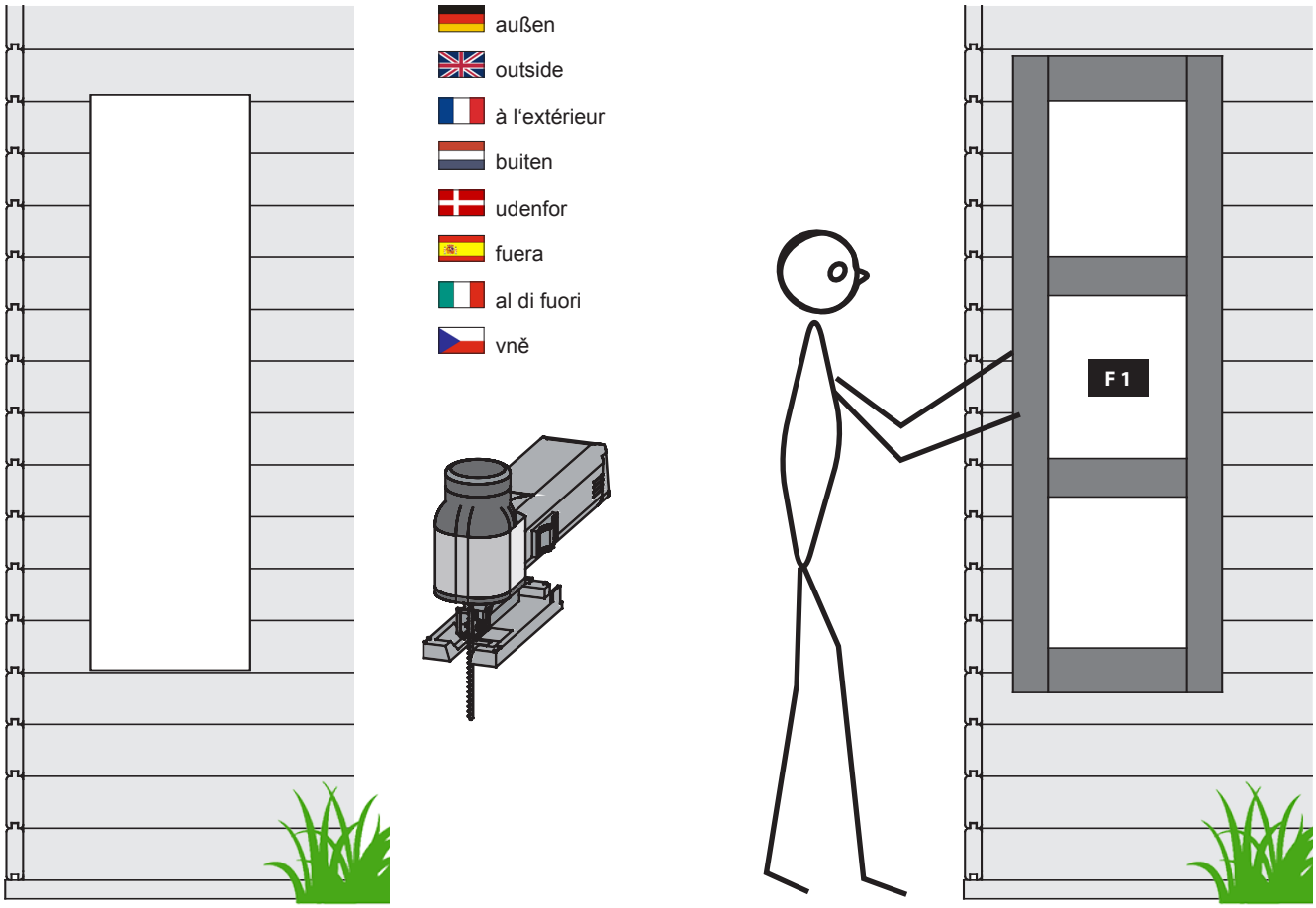
außen
outside
à l'extérieur
buiten
udenfor
fuera
al di fuori
vně
F 1

04

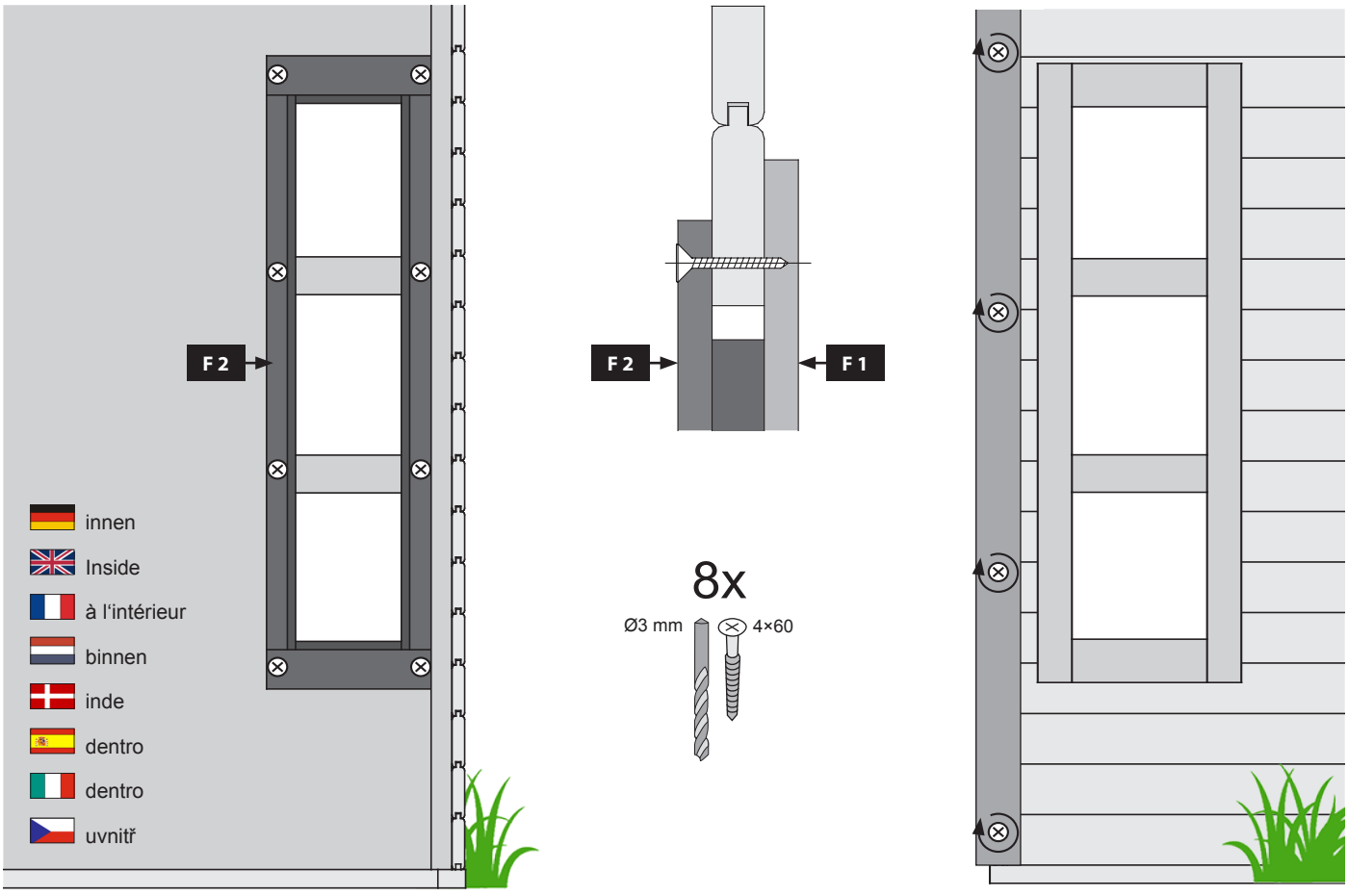
innen
Inside
à l'intérieur
binnen
inde
dentro
dentro
uvnitř
F 2
F 2
F 1
8x
Ø3 mm
4×60